Обложка

Масштаб 1:1

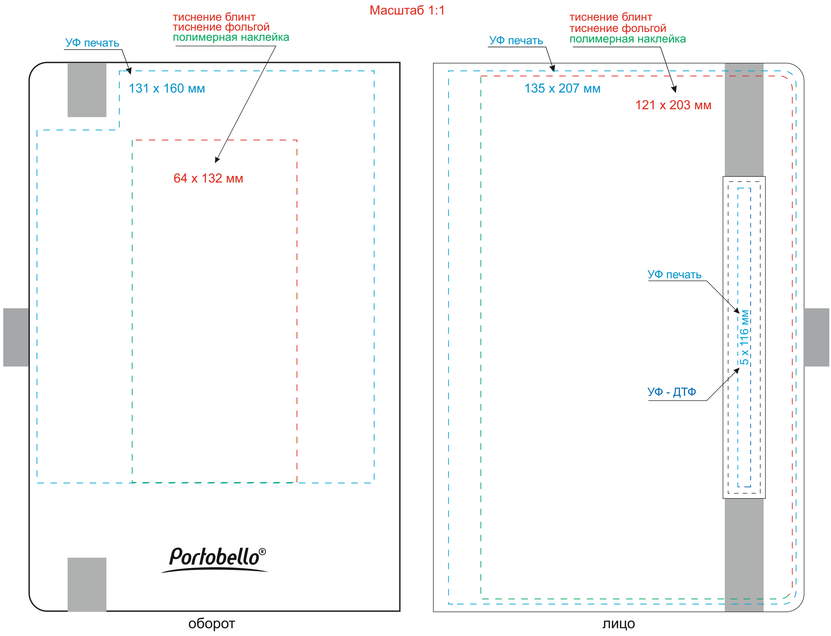

Вклейка

Масштаб 1:1

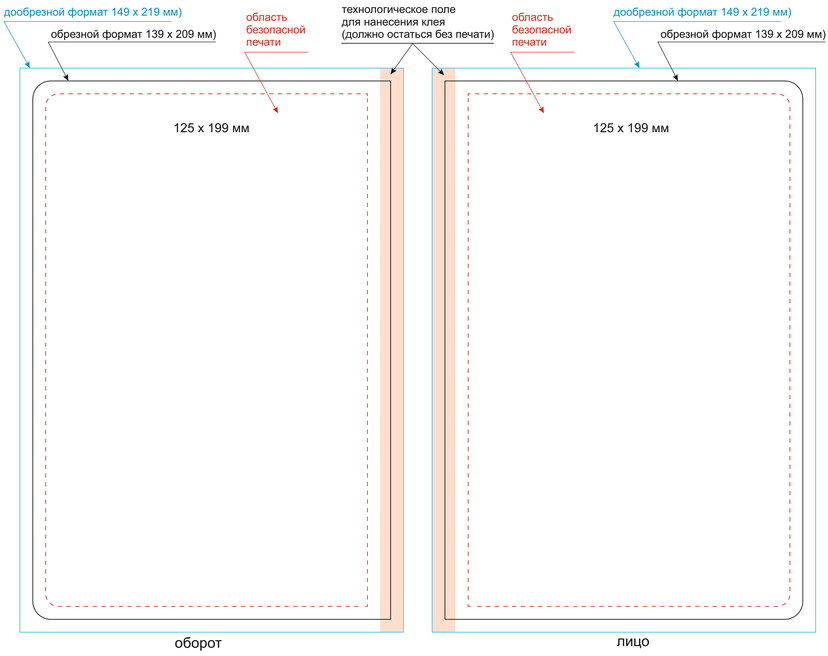

Форзац

Масштаб 1:1

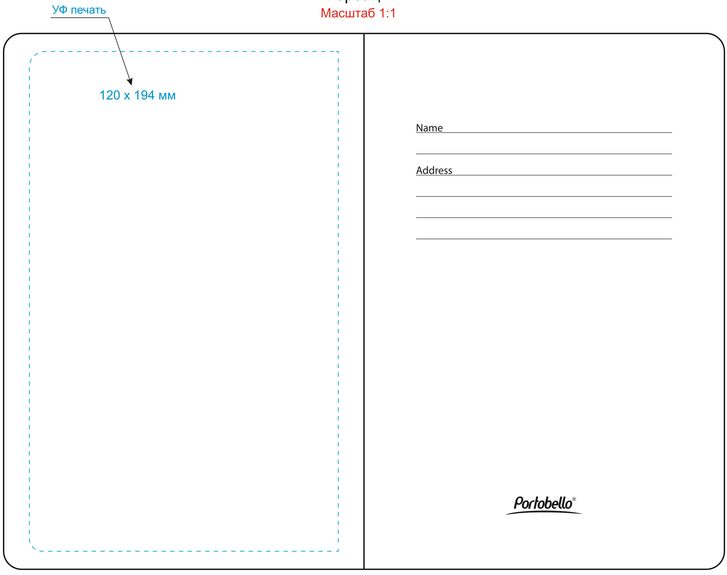

разворот

Шильды на лясе

Масштаб 1:1

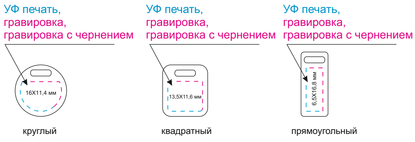

круглый квадратный прямоугольный

- ПРИ НАНЕСЕНИИ ЛАКА НЕИЗБЕЖНО ПОПАДАНИЕ ПЫЛИ. БРАКОМ НЕ ЯВЛЯЕТСЯ.
- ПРИ СОВМЕЩЕНИЕ ДВУХ ВИДОВ НАНЕСЕНИЯ ДОПУСКАЕТСЯ СМЕЩЕНИЕ ИЗОБРАЖЕНИЯ В ПРЕДЕЛАХ 2,5-3 ММ

Модель	Ежедневник Portobello Trend, Alpha, недатированный, бирюзовый/серый
Артикул	17264.600
Количество	
Способ нанесения	
Цветность	
Размер нанесения	

ВНИМАНИЕ!

Тщательно проверяйте макет. Ваша подпись является основанием для печати.
Найденная в готовом изделии ошибка, в случае если макет утверждён заказчиком,
не является основанием для претензий к переделке заказа.
После утверждения макета изменения не принимаются!

Пластиковый бокс

Масштаб 1:1

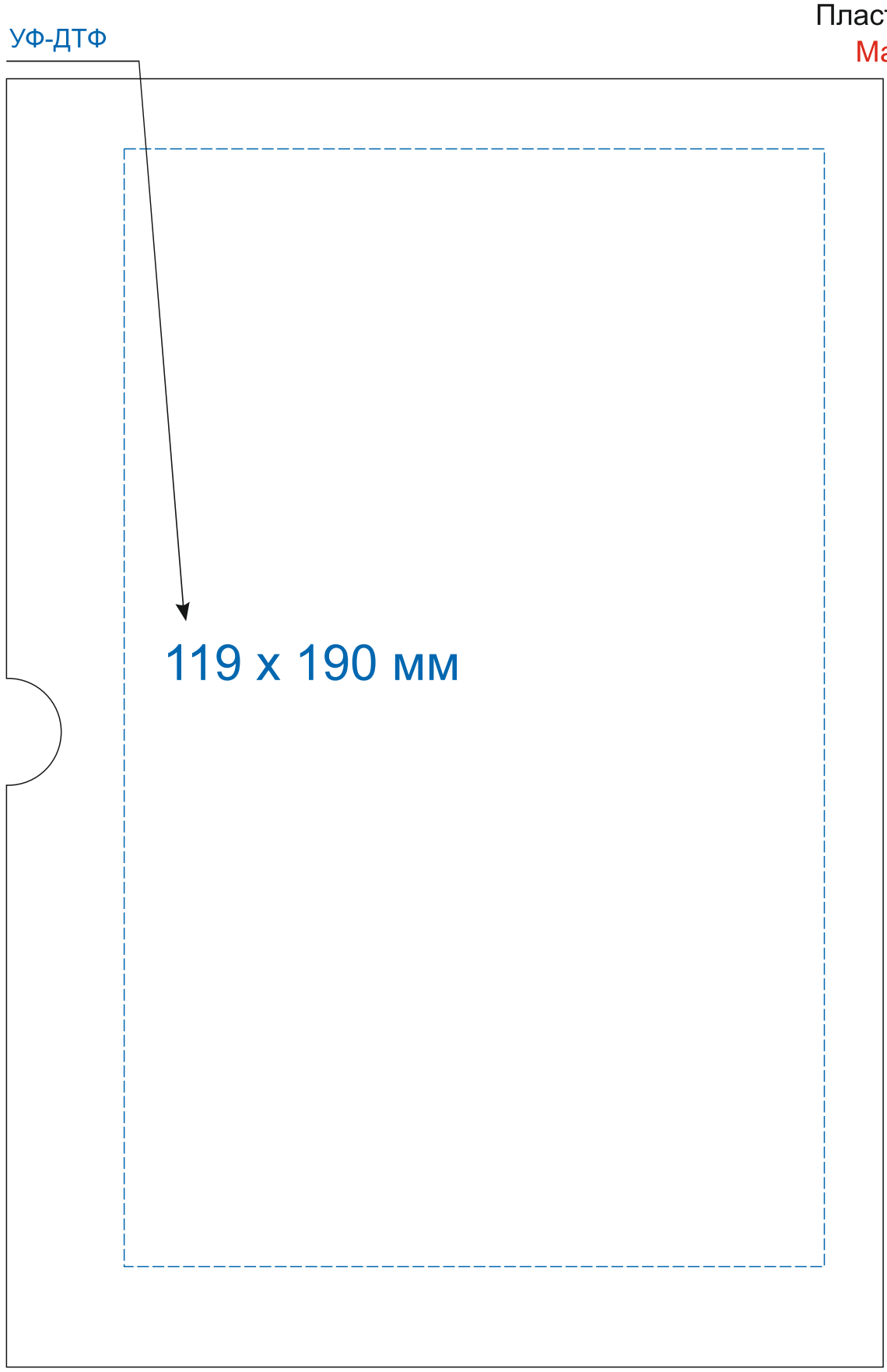

лицо

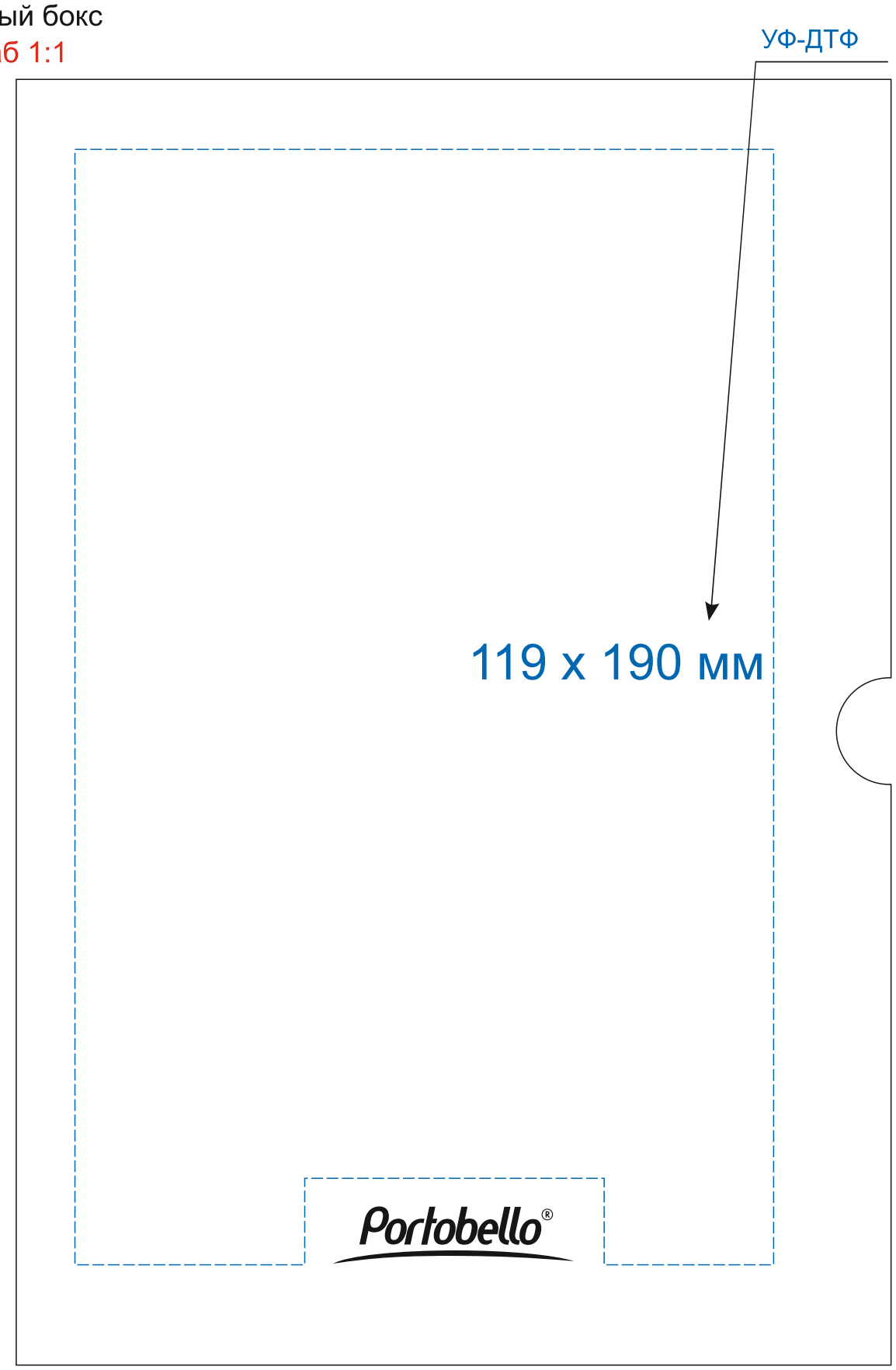

оборот

Модель	Пластиковый бокс 154 x 217 мм
Количество	
Способ нанесения	
Цветность	
Размер нанесения	

ВНИМАНИЕ!

Тщательно проверяйте макет. Ваша подпись является основанием для печати.
Найденная в готовом изделии ошибка, в случае если макет утверждён заказчиком,
не является основанием для претензий к переделке заказа.
После утверждения макета изменения не принимаются!